真空レギュレーター VR

使用圧力範囲: -990 ~ -25 mbar

UNIVERSAL

真空レギュレーター VR

業界特有のアプリケーションへの適合性

アプリケーション

- 真空発生器固有の圧力変動に対する補正
- テスト・測定用アプリケーションに使用

デザイン

- 丈夫なアルミニウム製ハウジング、FPM製ダイアフラムの真空レギュレーター
- 連続調整可能な調圧ハンドル

製品特徴

- 機械的に調整可能な真空レギュレーターにより、非常に優れた再現性を実現
- 真空発生器の圧力変動に左右されず、真空値を一定に保つことが可能

発注コード 真空レギュレーター VR

VR	–	G1/4-IG	–	HW
1		2		3

1 – 製品仕様

タイプ	種類
VR	真空レギュレーター

2 – エア接続口

タイプ	種類
G1/4-IG	平行G1/4メネジ
G3/8-IG	平行G3/8メネジ

3 – 取付け用ブラケット

タイプ	有/無
HW	ブラケット付き

バキュームレギュレーター VRは、取付け用のブラケットが付属しています。

発注データ 真空レギュレーター VR

型式*	製品コード
VR G1/4-IG HW	10.05.05.00075
VR G3/8-IG HW	10.05.05.00026

*適切な真空ゲージは「圧力計 VAM」をご覧ください。

© J. Schmalz GmbH / 技術的な変更がある場合がございます / 上で生成された 13.12.2023

シュマルツに連絡してください。 Schmalz K.K / 〒224-0027 横浜市都筑区大棚町3001-7/ +81 45 565-5150 / schmalz@schmalz.co.jp

真空レギュレーター VR

使用圧力範囲: -990 ～ -25 mbar

テクニカルデータ 真空レギュレーター VR

型式	真空レベル	繰り返し精度	最大流量 [l/min]	最大流量 [m^3/h]	作動温度 [°C]	本体質量 [kg]	最大圧力 [bar]
VR G1/4-IG HW	-950 ～ -25 mbar	測定範囲±2 %	140	9	5 ～ 60 °C	0.20	5
VR G3/8-IG HW	-990 ～ -14 mbar	5 mbar	195	12	5 ～ 60 °C	0.65	5

シュマルツに連絡してください。 Schmalz K.K / 〒224-0027 横浜市都筑区大棚町3001-7/ +81 45 565-5150 / schmalz@schmalz.co.jp

真空レギュレーター VR

使用圧力範囲: -990 ~ -25 mbar

デザインデータ 真空レギュレーター VR

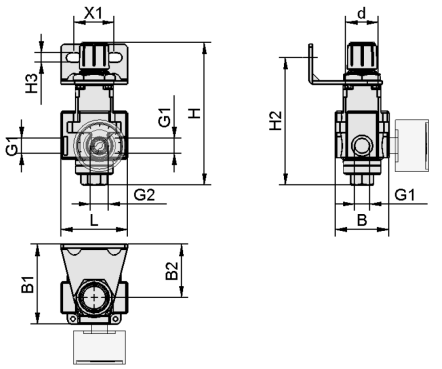

VR G1/4-IG

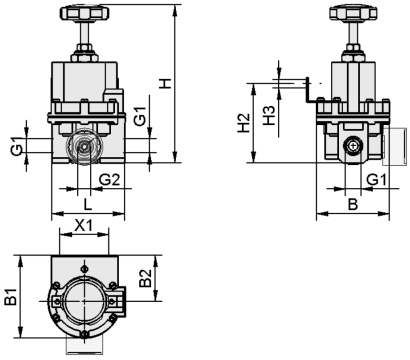

VR G3/8-IG

シュマルツに連絡してください。 Schmalz K.K / 〒224-0027 横浜市都筑区大棚町3001-7/ +81 45 565-5150 / schmalz@schmalz.co.jp

真空レギュレーター VR

使用圧力範囲: -990 ~ -25 mbar

デザインデータ 真空レギュレーター VR

型式	B [mm]	B1 [mm]	B2 [mm]	d [mm]	G1	G2	H [mm]	H2 [mm]	H3 [mm]	L [mm]	X1 [mm]
VR G1/4-IG HW	40.0	60.0	40	24	G1/4-F	G1/4-IG	109	95.7	7	84	30
VR G3/8-IG HW	76.4	87.2	49	-	G3/8-F	G1/4-IG	177	82.3	9	76	45

シュマルツに連絡してください。 Schmalz K.K / 〒224-0027 横浜市都筑区大棚町3001-7/ +81 45 565-5150 / schmalz@schmalz.co.jp